タッチパネル・システムズ
17.0型 タッチコンピューター コンパクトモデル

LCDタッチモニターとPCを一体にした、接続・設定不要なコンパクトデザイン。

製 品 特 長

特 長
- 美しい画像と優れた耐久性・信頼性を誇る超音波表面弾性波方式タッチパネル「インテリタッチ」採用により最高のタッチ環境を実現。
- LCD タッチモニターと PC を一体にし、スタイリッシュでコンパクトなデザインを実現。
- モニターは高画質 17.0 型 TFT-LCD を採用、チルトスタンドを取り外しても使用可能。（VESA Physical Mount 規格 75、100mm に対応）
- OS は Windows®XP Professional を搭載。

接 続
- タッチモニターと PC との接続は不要
- タッチパネルドライバのインストール・設定済み

規 格
- VCCI クラス A、FCC クラス A、CE マーキング、UL、c-UL

安 心
- 安心のメーカー 3年保証
- 環境にやさしい RoHS 対応

製品名：
ESY17A2-8UJA-1-XP-G（タッチパネル方式：超音波表面弾性波方式「インテリタッチ」）

製品コード：
E490969

elo TOUCHSYSTEMS

Tyco Electronics
Our commitment. Your advantage.

17.0″ Touchcomputer　17A2

■製品名	ESY17A2-8UJA-1-XP-G
タッチパネル方式	超音波表面弾性波方式「インテリタッチ」
■一般仕様	
外形寸法	391mm(W)×380.6mm(H)×239mm(D)(チルトスタンド含む)
重量	約9.6kg(チルトスタンド含む)、約6.8kg(チルトスタンド取り外し時)
本体色	ダークグレイ
電源・消費電力	AC100V～240V、50/60Hz　85W(最大)
使用・保存温度範囲	使用時:0～35℃／保存時及び輸送時:-20～60℃
使用・保存湿度範囲	使用時:20～80%RH(結露なきこと)
規格	VCCIクラスA、FCCクラスA、CEマーキング、UL、c-UL ※本製品は日本向けモデルです。その他、海外規格を取得したモデルもあります。また、海外へ製品を輸出する際は、対象となる規格を取得した製品本体とともに同梱品が別途必要になる場合があります。詳しくはお問い合わせください。
スピーカー	2W×2(ステレオ)
■ディスプレイ部	
モニター	TFTカラー液晶
サイズ	17.0型
最大解像度	1280×1024
表示色	1670万色
輝度	276cd/m^2 (タッチパネル装着時の標準値)
コントラスト比	800:1(標準値)
視野角	上下左右各80°(コントラスト比10以上での標準値)
■コンピューター部	
OS	Windows XP Professional
CPU	Intel Celeron M 1.0GHz
ハードディスク	80GB以上
メモリ	1.0GB(最大2GBまで拡張可能)

■タッチパネル部	
方式	超音波表面弾性波方式「インテリタッチ」
表面処理	アンチグレア
通信	USB(コントローラ内蔵)
■インターフェース	
USB	USB2.0×4
シリアル	RS-232C (RJ45)×2
LAN	100Base-TX/10Base-T(RJ45)×1
キーボード／マウス	PS2×1
VGAOut	AnalogRGB×1
※外部接続機器との整合・動作確認はお客様の責任において実施して頂く必要があります。	
■付属品	
	AC電源ケーブル(3ピン、1.8m、PSE品)
	3P-2P変換アダプタ(PSE品)
	ACアダプタ(PSE品)
	PS/2分岐ケーブル
	シリアルケーブル(RJ45-D-Sub9)
	ACアダプタケーブル固定用フックおよび取り付け用ネジ
	取扱説明書及びクイックインストールガイド
	日本語マニュアル
	タッチコンピューター用ドライバCD-ROM
	再インストール用システムCD-ROM
■その他	
WakeOnLan対応、S3,S4,S5スリープモード対応	

■寸法図(単位mm)

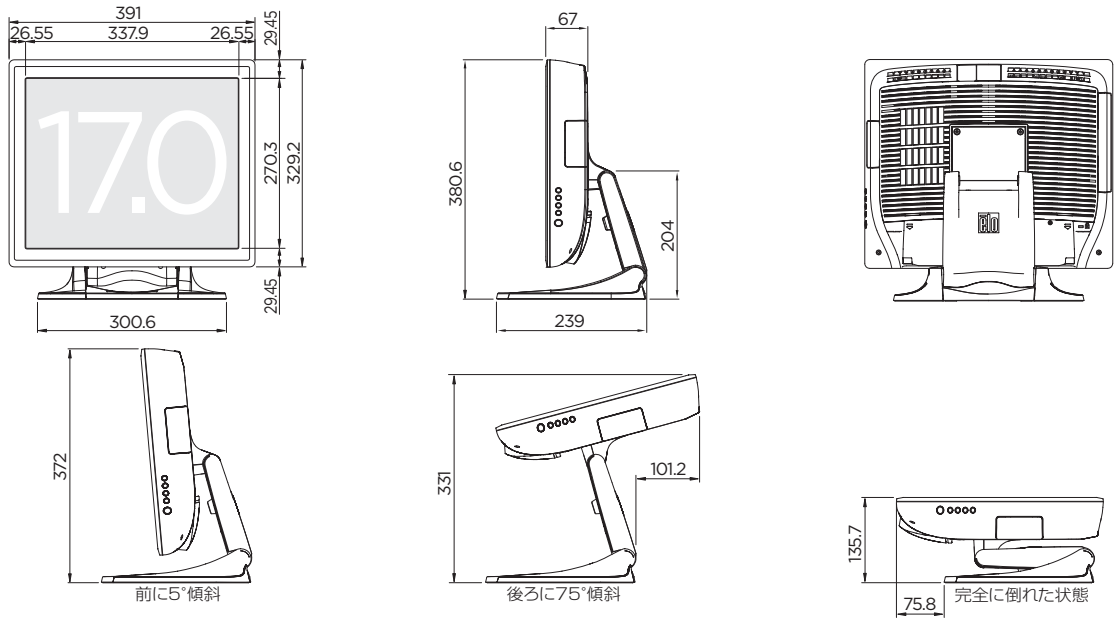

安全に関するご注意
●ご使用の際は、取扱説明書をよくお読みの上、正しくお使いください。●水、湿気、湯気、ほこり、油煙等のある場所に設置しないでください。火災、故障、感電などの原因となることがあります。

◎お問い合わせ、ご用命は下記の販売店へ

タッチパネル・システムズ株式会社
本社／〒222-0033　神奈川県横浜市港北区新横浜1-19-20 SUN HAMADA BLDG. 2F
Tel.045-478-2161　Fax.045-478-2180
◆ホームページ　http://www.tps.co.jp
◆オンラインショップ　http://www.touchxpress.tps.co.jp

■このカタログの内容については、弊社または販売代理店までお問い合わせください。このカタログの記載内容は2010年5月のものです。■このカタログの内容は、予告なしに仕様及びデザインを変更することがありますので、ご了承ください。■文書による当社の承認なしにこのカタログの内容の転載・複製を禁じます。■このカタログに掲載されている製品は、お客様の製品(セット)や搭載される部品の不具合・誤動作が人や財産等の安全性に関係しない用途に使用されることを想定し、当社標準の品質保証システムによって設計・製造されたものです。■AccuTouch, CarrollTouch, Elo TouchSystems, IntelliTouch, Touch Panel Systems, Tyco Electronics and TE (logo) are trademarks of the Tyco Electronics group of companies and its licensors.■記載の会社名・商品名は各社の商標もしくは登録商標です。■写真は一部合成をしています。■写真の色は、印刷物ですので実際の色と若干異なる場合があります。

B08-018/B

elo TOUCHSYSTEMS　Tyco Electronics