TITLE: EPS15S2

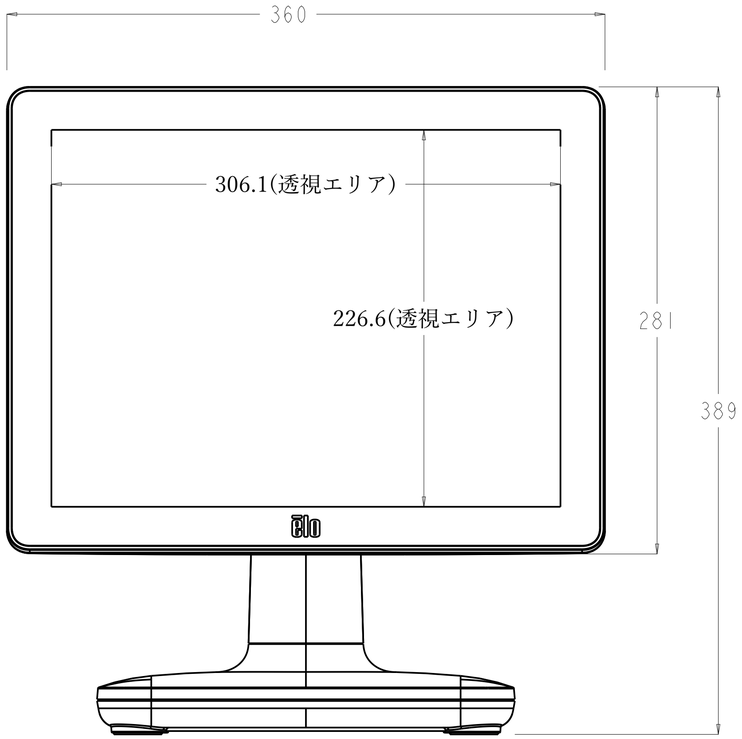

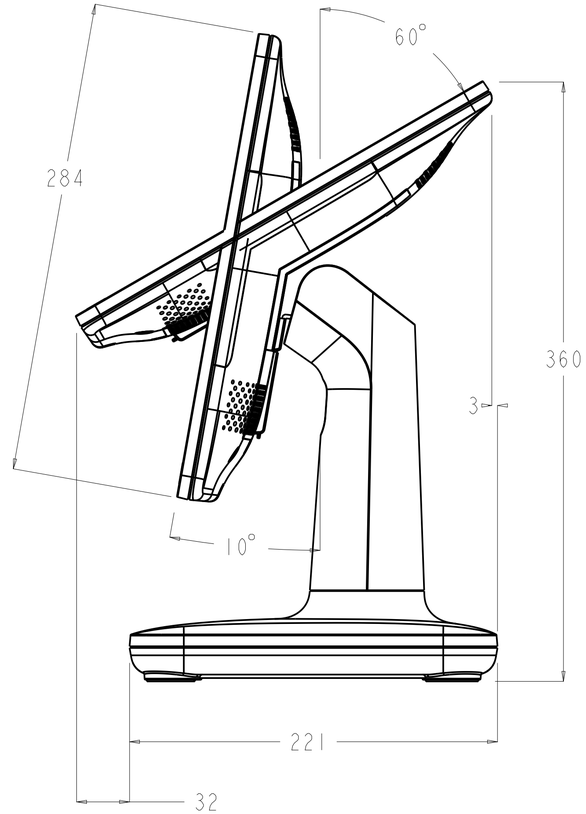

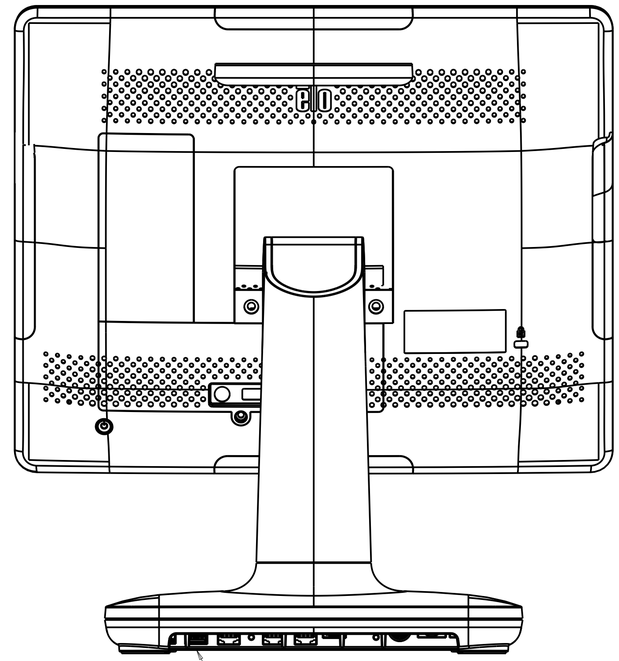

スタンドにIOポート内蔵のため
スタンドを取り外してIOポートを
使用することは困難です。

スケール 0.500

チルト角度範囲は10~60° です。

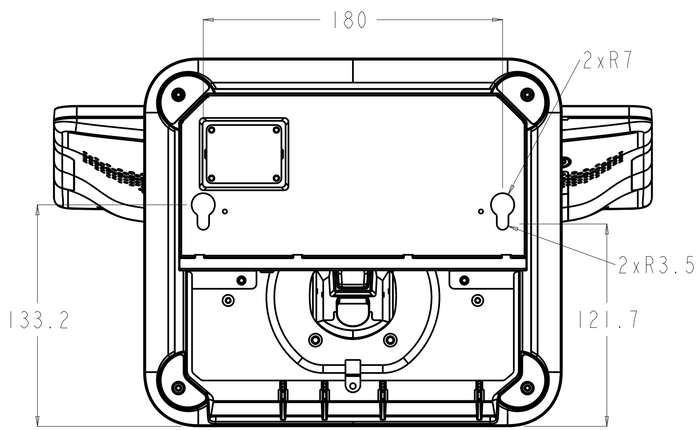

DIMENSIONS ARE IN MILLIMETERS

SHEET 1 OF 2

MS602246_EPS15S2
DATE: 10/11/21
REV: B1

TITLE: EPS15S2

EPS15S2の背面にオプションブラケットE835969を用いてET1302Lを取り付けた場合

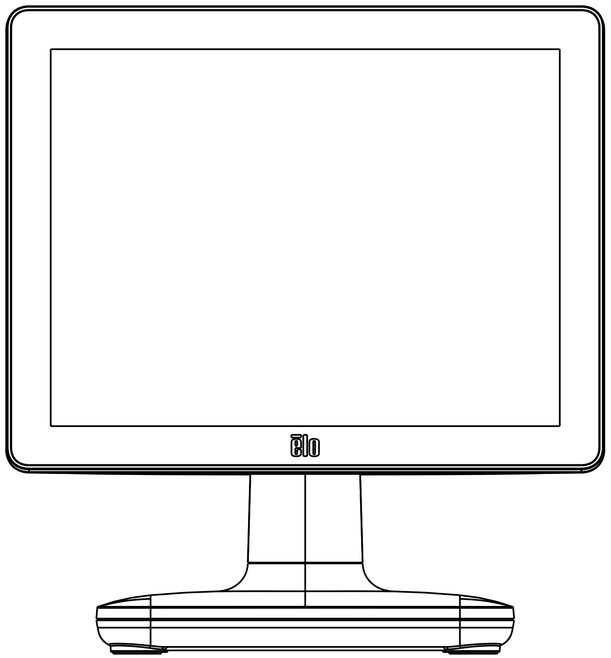

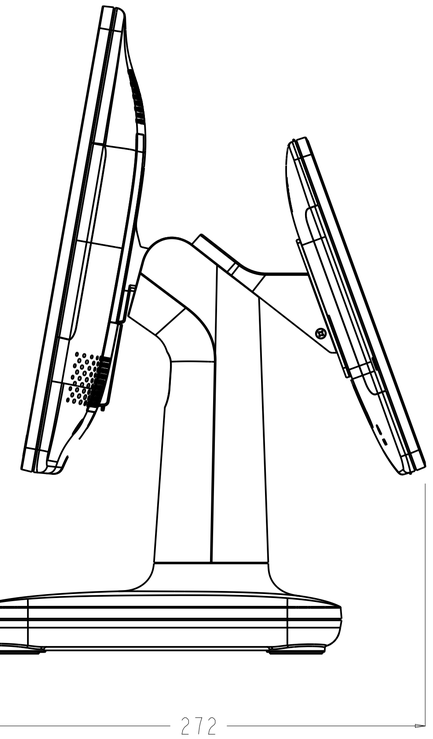

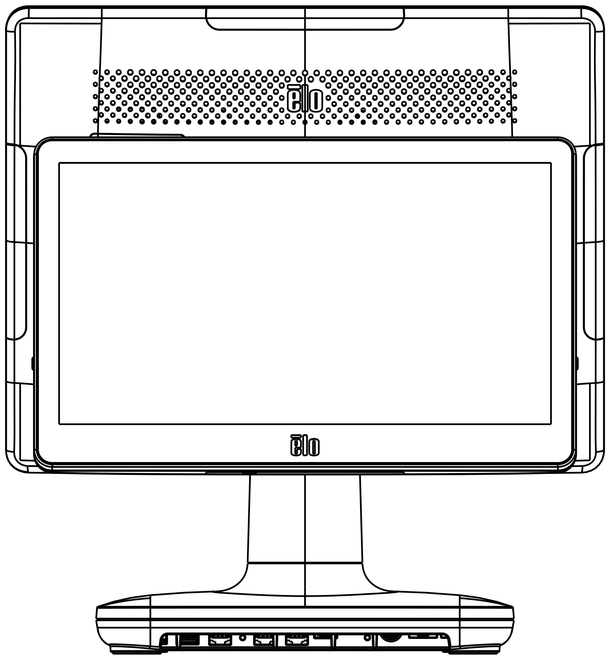

SCALE 0.500

DIMENSIONS ARE IN MILLIMETERS

SHEET 2 OF 2

MS602246_EPS15S2
DATE: 10/11/21
REV: B1